Акт
лесопатологического обследования № И-13-24-УНД-Хасавюртовское

лесных насаждений **Хасавюртовское** **(лесничество)**

Республика Дагестан **(субъект Российской Федерации)**

Способ лесопатологического обследования: 1. Визуальный [ ]

2. Инструментальный [X]

Место проведения:

Участковое лесничество	Урочище	Квартал	Выдел	Площадь выдела, га	Лесопатологический выдел	Площадь лесопатологического выдела, га
Хасавюртовское		13	24	1.6	1	1.2

Лесопатологическое обследование проведено на общей площади 1.2 га.

Кадастровый номер участка: 05:05:000714:130

(для участков, предоставленных в постоянное (бессрочное) пользование, аренду)

Документ о праве пользования: Договор аренды лесного участка, 11.09.2023, 2023-07-0464

(тип документа о праве пользования, дата, номер, вид разрешенного вида использования)

2. Инструментальное (детальное) обследование лесных насаждений.

(раздел включается в акт в случае проведения лесопатологического обследования инструментальным способом)

2.1 Лесничество Хасавюртовское Участковое лесничество Хасавюртовское

Урочище (дача) Квартал 13 Выдел 24

Лесопатологический выдел 1

Наличие ограничений или особенностей участка, влияющих на назначение СОМ:
нет

(отметка о наличии ООПТ, ОЗУ, водоохранной зоны, радиоактивного загрязнения лесов, угрозы возникновения очагов вредных организмов или пожарной опасности в лесах).

2.2. Фактическая таксационная характеристика лесного насаждения соответствует (не соответствует) таксационному описанию (нужное подчеркнуть).
Причины несоответствия: давность лесоустройства 10 и более лет

Ведомость насаждений с выявленными несоответствиями таксационным описаниям приведена в приложении 1 к Акту.

2.3. Состояние насаждений:

с нарушенной устойчивостью (средневзвешенная категория состояния >= 1,51 - <= 4,50)	
с утраченной устойчивостью (средневзвешенная категория состояния >= 4,51)	X
устойчивое (средневзвешенная категория состояния < 1,50)	

2.4. Причины ослабления, повреждения, средневзвешенная категория состояния насаждения:

Воздействия шквалистых и ураганных ветров прошлых лет, повлекшие слом стволов деревьев, Воздействия сильных ветров прошлых лет, повлекшие наклон более 10°, изгиб или вывал деревьев, Гнили стволовые, Повреждение (заселено или отработано) стволовыми вредителями, СКС: 4.8

2.4.1. Заселено (отработано) стволовыми вредителями:

Вид вредителя	Порода	Встречаемость заселенных деревьев, % от запаса породы	Встречаемость отработанных деревьев, % от запаса породы	Степень заселения лесного насаждения (слабая, средняя, сильная)
1	2	3	4	5
Стволовые вредители	Орех грецкий	0	43.5	сильная
Стволовые вредители	Ясень	0	100	сильная
Стволовые вредители	Дуб	0	100	сильная

2.4.2. Повреждено огнем:

Вид пожара	Порода	Состояние корневых лап		Состояние корневой шейки		Высушивание луба		Обугленность древесины более 1/3 высоты ствола	
		процент поврежденных огнем корней	процент деревьев с данным повреждением	Обугленность древесины корневой шейки по окружности (1 /4; 2/4; 3/4; более 3/4)	процент деревьев с данным повреждением	по окружности (1 /4; 2/4; 3/4; более 3/4)	процент деревьев с данным повреждением	по окружности ствола (менее 1/2; более 1/2)	процент деревьев с данным повреждением
1	2	3	4	5	6	7	8	9	10

2.4.3. Поражено болезнями:

Болезнь/возбудитель	Порода	Встречаемость, % от запаса насаждения	Степень поражения лесного насаждения (слабая, средняя, сильная)
1	2	3	4

2.5. Выборке подлежит 85.3% деревьев (указывается общий % запаса деревьев, подлежащий рубке, от общего запаса насаждения), в том числе:

без признаков ослабления % (причины назначения);
ослабленных % (причины назначения);
сильно ослабленных % (причины назначения);
усыхающих % (причины назначения);
свежего сухостоя %,
свежего ветровала %;
свежего бурелома %;
старого сухостоя 54.3%;
старого ветровала 19.4%;
старого бурелома 11.6%;

2.6. Полнота лесного насаждения после уборки деревьев, подлежащих рубке, составит 0.1
Критическая полнота для данной категории лесных насаждений и преобладающей породы составляет 0.3

ЗАКЛЮЧЕНИЕ к инструментальному обследованию участка.

В квартале 13, ЛПВ №1 площадью 1,2 га, состав 6ОРГ2Я1Д1КЛ, полнота 0,4. Средневзвешенная категория состояния насаждения (СКСнас.) составляет 4,8-насаждение погибшее. В том числе СКС по породам: Орех грецкий-4,94; Ясень-4,16; Дуб-5,0; Клен-5,0. По состоянию насаждения назначается уборка неликвидной древесины (УНД).

Участковое лесничество	Урочище (дача)	Квартал	Выдел	Площадь выдела, га	Лесопатологический выдел	Площадь лесопатологического выдела, га	Вид мероприятия	Площадь мероприятия, га	Породы	Доля выбираемой древесины по запасу, %	Рекомендуемый срок проведения мероприятия, до
1	2	3	4	5	6	7	8	9	10	11	12
Хасавюртовское		13	24	1.6	1	1.2	Уборка неликвидной древисины	1.2	Орех грецкий	93.7	22.09.2028

Участковое лесничество	Урочище (дача)	Квартал	Выдел	Площадь выдела, га	Лесопатологический выдел	Площадь лесопатологического выдела, га	Вид мероприятия	Площадь мероприятия, га	Породы	Доля выбираемой древесины по запасу, %	Рекомендуемый срок проведения мероприятия, до
1	2	3	4	5	6	7	8	9	10	11	12
Хасавюртовское		13	24	1.6	1	1.2	Уборка неликвидной древисины	1.2	Ясень	44	22.09.2028
Хасавюртовское		13	24	1.6	1	1.2	Уборка неликвидной древисины	1.2	Дуб	100	22.09.2028
Хасавюртовское		13	24	1.6	1	1.2	Уборка неликвидной древисины	1.2	Клен	100	22.09.2028

Ведомость временной пробной площади и абрис участка прилагаются (приложение 2 и 3 к Акту).

РЕКОМЕНДАЦИИ по проведению мероприятий, не относящихся к мероприятиям по предупреждению распространения вредных организмов.
нет.

Дата проведения ЛПО: 22.09.2026
Дата составления документа: 20.10.2026

Исполнитель работ по проведению лесопатологического обследования:

Заместитель директора филиала	Исмаилов Абдулбасир Исмаилович	Филиал ФБУ "Рослесозащита" "ЦЗЛ Республики Дагестан"	+7 872 251-76-75	ДОКУМЕНТ ПОДПИСАН ЭЛЕКТРОННОЙ ПОДПИСЬЮ Сертификат: 241718987626300133765274525323043542136 Владелец: Исмаилов Абдулбасир Исмаилович Действителен: с 01.10.2026 по 25.12.2027	20.10.2026
(Руководитель юридического лица, индивидуальный предприниматель, ражданин, иное уполномоченное лицо)	(фамилия, имя, отчество (последнее при наличии)	(организация)	(телефон)	(подпись)	(дата)

Приложение 1
к форме акта лесопатологического
обследования, утвержденной
Приказом Минприроды России
от 24 февраля 2026 г. № 97

Ведомость участков леса с выявленными несоответствиями таксационным описаниям

Субъект Российской Федерации Республика Дагестан Лесничество Хасавюртовское
Участковое лесничество Хасавюртовское Урочище (дача)

Год проведения лесоустройства	Номер квартала	Номер выдела	Площадь выдела, га	Целевое назначение лесов	Категория защитных лесов	ОЗУ	Источник данных	Номер лесопатологического выдела	Площадь лесопатологического выдела, га	Таксационная характеристика									Заложено пробных площадей	
										состав	порода	возраст, лет	средняя высота, м	средний диаметр, см	тип леса	полнота	бонитет	запас, куб. м /га	количество, шт.	Общая площадь, га
1	2	3	4	5	6	7	8	9	10	11	12	13	14	15	16	17	18	19	20	21
2005	13	24	1.6	Защитные леса	Леса, расположенные в лесопарковых зонах		ТО	х	х	Несомкнувшиеся лесные культуры на непокрытых лесной растительностью 7ОРГ1ДЧН1ЯО1КЛП	Орех грецкий	41	10	18	Свежая дубрава дуба черешчатого	0.6	4	50	1	0.251
											Дуб черешчатый низкостволь ный									
											Ясень обыкновенный (высокий)									
											Клен полевой									
							Ф	1	1.2	1 ярус древостоя 6ОРГ2Я1Д1КЛ	Орех грецкий	62	12	20		0.4		51		
											Ясень									
											Дуб									
											Клен									

Условные обозначения:
ТО - таксационные описания; Ф - фактическая характеристика лесного насаждения

Исполнитель работ по проведению лесопатологического обследования:

Заместитель директора филиала	Исмаилов Абдулбасир Исмаилович	Филиал ФБУ "Рослесозащита" "ЦЗЛ Республики Дагестан"	+7 872 251-76-75	ДОКУМЕНТ ПОДПИСАН ЭЛЕКТРОННОЙ ПОДПИСЬЮ Сертификат: 241718987626300133765274525323043542136 Владелец: Исмаилов Абдулбасир Исмаилович Действителен: с 01.10.2026 по 25.12.2027	20.10.2026
(Руководитель юридического лица, индивидуальный предприниматель, ражданин, иное уполномоченное лицо)	(фамилия, имя, отчество (последнее при наличии)	(организация)	(телефон)	(подпись)	(дата)

Приложение 1.1
к форме акта лесопатологического
обследования, утвержденной
Приказом Минприроды России
от 24 февраля 2026 г. № 97

Результаты проведения лесопатологического обследования лесных насаждений за сентябрь 2026 г.

Субъект Российской Федерации: Республика Дагестан — Лесничество: Хасавюртовское
Участковое лесничество: Хасавюртовское — Урочище (дача):

Номер квартала	Номер выдела	Площадь выдела, га	Целевое назначение лесов	Категория защитных лесов	ОЗУ	Номер лесопатологического выдела	Площадь лесопатологического выдела, га	Таксационная характеристика лесного насаждения									Число деревьев на временной пробной площади, шт.	Распределение деревьев по категориям состояния, % от запаса														Причина ослабления, повреждения	Подлежит рубке, % от запаса	Назначенные мероприятия	
								состав	порода	возраст	средняя высота, м	средний диаметр, см	тип леса	полнота	бонитет	запас, куб.м./га		без признаков ослабления		ослабленные		сильно ослабленные		усыхающие		свежий сухостой	свежий ветровал	свежий бурелом	старый сухостой	старый ветровал	старый бурелом			вид	площадь, га
																		Н	Р	Н	Р	Н	Р	Н	Р										
1	2	3	4	5	6	7	8	9	10	11	12	13	14	15	16	17	18	19	20	21	22	23	24	25	26	27	28	29	30	31	32	33	34	35	36
13	24	1.6	Защитные леса	Леса, расположенные в лесопарковых зонах		1	1.2	1 ярус древ остоя 6ОРГ2Я1Д1КЛ	Орех грецкий	62	12	20	Свежая дубрава дуба черешчатого	0.4	4	51	27							6.3					43.1	31.6	19	Повреждение (заселено или отработано) стволовыми вредителями, Воздействия сильных ветров прошлых лет, повлекшие наклон более 10°, изгиб или вывал деревьев, Воздействия шквалистых и ураганных ветров прошлых лет, повлекшие слом стволов деревьев	93.7	Уборка неликвидной древесины	1.2
									Ясень								11					28		28					44			Повреждение (заселено или отработано) стволовыми вредителями	44	Уборка неликвидной древесины	1.2
									Дуб								4												100				100	Уборка неликвидной древесины	1.2
									Клен								6												100			Гнили стволовые	100	Уборка неликв	1.2

Номер квартала	Номер выдела	Площадь выдела, га	Целевое назначение лесов	Категория защитных лесов	ОЗУ	Номер лесопатологического выдела	Площадь лесопатологического выдела, га	Таксационная характеристика лесного насаждения									Число деревьев на временной пробной площади, шт.	Распределение деревьев по категориям состояния, % от запаса														Причина ослабления, повреждения	Подлежит рубке, % от запаса	Назначенные мероприятия	
								состав	порода	возраст	средняя высота, м	средний диаметр, см	тип леса	полнота	бонитет	запас, куб.м./га		без признаков ослабления		ослабленные		сильно ослабленные		усыхающие		свежий сухостой	свежий ветровал	свежий бурелом	старый сухостой	старый ветровал	старый бурелом			вид	площадь, га
																		Н	Р	Н	Р	Н	Р	Н	Р										
1	2	3	4	5	6	7	8	9	10	11	12	13	14	15	16	17	18	19	20	21	22	23	24	25	26	27	28	29	30	31	32	33	34	35	36
																																		идной древисины	

Условные обозначения:
Н - деревья не подлежат рубке; Р - деревья подлежат рубке.

Исполнитель работ по проведению лесопатологического обследования:

Заместитель директора филиала	Исмаилов Абдулбасир Исмаилович	Филиал ФБУ "Рослесозащита" "ЦЗЛ Республики Дагестан"	+7 872 251-76-75	ДОКУМЕНТ ПОДПИСАН ЭЛЕКТРОННОЙ ПОДПИСЬЮ Сертификат: 241718987626300133765274525323043542136 Владелец: Исмаилов Абдулбасир Исмаилович Действителен: с 01.10.2026 по 25.12.2027	20.10.2026
(Руководитель юридического лица, индивидуальный предприниматель, ражданин, иное уполномоченное лицо)	(фамилия, имя, отчество (последнее при наличии)	(организация)	(телефон)	(подпись)	(дата)

Приложение 1.2
к форме акта лесопатологического
обследования, утвержденной
Приказом Минприроды России
от 24 февраля 2026 г. № 97

Результаты проведения лесопатологического обследования лесных насаждений, поврежденных вредителями леса (хвое-листогрызущими) за сентябрь 2026 г.

Субъект Российской Федерации: Республика Дагестан
Лесничество: Хасавюртовское
Участковое лесничество: Хасавюртовское
Урочище (дача):

Номер квартала	Номер выдела	Площадь выдела, га	Целевое назначение лесов	Категория защитных лесов	Номер лесопатологического выдела	Площадь лесопатологического выдела, га	Таксационная характеристика лесного насаждения									Вид вредителя	Доля поврежденных деревьев, % от количества	Распределение деревьев по степени объедания кроны, % от числа стволов				Фаза развития вредителя
							состав	порода	возраст	средняя высота, м	средний диаметр, см	тип леса	полнота	бонитет	запас, куб.м./га			до 25	25 - 50	25 - 50	более 75	
1	2	3	4	5	6	7	8	9	10	11	12	13	14	15	16	17	18	19	20	21	22	23

Исполнитель работ по проведению лесопатологического обследования:

Заместитель директора филиала	Исмаилов Абдулбасир Исмаилович	Филиал ФБУ "Рослесозащита" "ЦЗЛ Республики Дагестан"	+7 872 251-76-75	ДОКУМЕНТ ПОДПИСАН ЭЛЕКТРОННОЙ ПОДПИСЬЮ Сертификат: 241718987626300133765274525323043542136 Владелец: Исмаилов Абдулбасир Исмаилович Действителен: с 01.10.2026 по 25.12.2027	20.10.2026
(Руководитель юридического лица, индивидуальный предприниматель, ражданин, иное уполномоченное лицо)	(фамилия, имя, отчество (последнее при наличии)	(организация)	(телефон)	(подпись)	(дата)

Приложение 1.3
к форме акта лесопатологического
обследования, утвержденной
Приказом Минприроды России
от 24 февраля 2026 г. № 97

Результаты проведения лесопатологического обследования лесных насаждений с использованием авиационных средств

Субъект Российской Федерации	Республика Дагестан	Лесничество	Хасавюртовское
Участковое лесничество	Хасавюртовское	Урочище (дача)	
Государственный знак летательного аппарата		Регистрационный знак летательного аппарата	
Изготовитель		Тип летательного аппарата	
Серийный идентификационный номер воздушного судна			
Дата вылета		Местное время вылета	
Пункт вылета		Время полёта	

Номер квартала	Номер выдела	Номер лесопатологического выдела	Площадь лесопатологического выдела, га	Перечень таксационных выделов, входящих в лесопатологический выдел	Повреждаемая порода	Доля усыхающих и погибших деревьев, %							Степень повреждения полога, %		Тип распределения поврежденных (погибших) деревьев (равномерное, групповое, куртинное, сплошное усыхание (повреждение)	Причины ослабления, повреждения	Назначенные мероприятия		
						усыхающие	свежий сухостой	старый сухостой	свежий ветровал	свежий бурелом	старый ветровал	старый бурелом	дефолиация	дехромация			вид	площадь, га	Сроки проведения
1	2	3	4	5	6	7	8	9	10	11	12	13	14	15	16	17	18	19	20

Исполнитель работ по проведению лесопатологического обследования:

Заместитель директора филиала	Исмаилов Абдулбасир Исмаилович	Филиал ФБУ "Рослесозащита" "ЦЗЛ Республики Дагестан"	+7 872 251-76-75	ДОКУМЕНТ ПОДПИСАН ЭЛЕКТРОННОЙ ПОДПИСЬЮ Сертификат: 241718987626300133765274525323043542136 Владелец: Исмаилов Абдулбасир Исмаилович Действителен: с 01.10.2026 по 25.12.2027	20.10.2026
(Руководитель юридического лица, индивидуальный предприниматель, ражданин, иное уполномоченное лицо)	(фамилия, имя, отчество (последнее при наличии)	(организация)	(телефон)	(подпись)	(дата)

Приложение 1.4
к форме акта лесопатологического
обследования, утвержденной
Приказом Минприроды России
от 24 февраля 2026 г. № 97

Результаты проведения лесопатологического обследования лесных насаждений с использованием данных дистанционного зондирования Земли (авиационных и космических снимков)

Субъект Российской Федерации	Республика Дагестан	Лесничество	Хасавюртовское
Участковое лесничество	Хасавюртовское	Урочище (дача)	

Номер квартала	Номер выдела	Площадь лесотаксационного выдела, га	Номер лесопатологического выдела	Площадь лесопатологического выдела, га	Краткая таксационная характеристика лесных насаждений по данным лесоустройства								Краткая характеристика материалов дистанционного зондирования Земли					Дата дешифрирования (дд.мм.гг)	Предполагаемая причина повреждения	Площадь повреждения, га
					породный состав	средний возраст	средняя высота, м	средний диаметр, см	тип леса/тип лесорастительных условий	относительная полнота	бонитет	общий запас древесины, куб. м/га	Тип и наименование летательного аппарата	Наименование съемочной аппаратуры	Режим съемки (панхроматический/мультиспектральный/гиперспектральный/красный/БИК/ИК)	Пространственное разрешение (для каждого режима), м	Дата съемки (дд.мм.гггг)			
1	2	3	4	5	6	7	8	9	10	11	12	13	14	15	16	17	18	19	20	21

Исполнитель работ по проведению лесопатологического обследования:

Заместитель директора филиала	Исмаилов Абдулбасир Исмаилович	Филиал ФБУ "Рослесозащита" "ЦЗЛ Республики Дагестан"	+7 872 251-76-75	ДОКУМЕНТ ПОДПИСАН ЭЛЕКТРОННОЙ ПОДПИСЬЮ Сертификат: 241718987626300133765274525323043542136 Владелец: Исмаилов Абдулбасир Исмаилович Действителен: с 01.10.2026 по 25.12.2027	20.10.2026
(Руководитель юридического лица, индивидуальный предприниматель, ражданин, иное уполномоченное лицо)	(фамилия, имя, отчество (последнее при наличии)	(организация)	(телефон)	(подпись)	(дата)

Приложение 3
к форме акта лесопатологического
обследования, утвержденной
Приказом Минприроды России
от 24 февраля 2026 г. № 97

Абрис участка леса

М 1:10000

N квартала	N выдела	N лесопатологического выдела	Размеры ленты (круговой площадки) перечета					Координаты начала, конца и поворотных точек лент перечета/центров круговых площадок перечета	
			N ленты (площадки)	длина, м	ширина, м	радиус, м	площадь, га		
13	24	1	1	125.7	20		0.251	43.29208 43.29318	46.59728 46.59693

Пространственное размещение лесопатологических выделов (включается в Акт при выделении лесопатологических выделов, для указания пространственного расположения поврежденных и погибших насаждений)

Номера точек	Координаты		Длина, м
1-2	43.29202	46.59767	52.7
2-3	43.2919	46.59704	47.2
3-4	43.29228	46.59678	38.1
4-5	43.29257	46.59653	77.7
5-6	43.29325	46.59631	109.5
6-7	43.29319	46.59766	121.2
7-1	43.2921	46.59764	9.2

Исполнитель работ по проведению лесопатологического обследования:

Заместитель директора филиала	Исмаилов Абдулбасир Исмаилович	Филиал ФБУ "Рослесозащита" "ЦЗЛ Республики Дагестан"	+7 872 251-76-75	ДОКУМЕНТ ПОДПИСАН ЭЛЕКТРОННОЙ ПОДПИСЬЮ Сертификат: 241718987626300133765274525323043542136 Владелец: Исмаилов Абдулбасир Исмаилович Действителен: с 01.10.2026 по 25.12.2027	20.10.2026
(Руководитель юридического лица, индивидуальный предприниматель, ражданин, иное уполномоченное лицо)	(фамилия, имя, отчество (последнее при наличии)	(организация)	(телефон)	(подпись)	(дата)

Приложение 2
к форме акта лесопатологического обследования, утвержденной приказом
Минприроды России от 24 февраля 2026 года № 97

ВРЕМЕННАЯ ПРОБНАЯ ПЛОЩАДЬ № 1

1.1 Субъект Российской Федерации: *Республика Дагестан*

Лесничество *Хасавюртовское*

Участковое лесничество: *Хасавюртовское*

Урочище (дача): -

Квартал *13* Выдел *24* Площадь выдела *1,6* га.

Лесопатологичекий выдел: *1* Площадь лесопатологического выдела *1,2 га.*

1.2 Метод перечета: *ленточная пробная площадь.*

Количество лент / площадок: *1*

Размеры площадок (длина х ширина/радиус): *125,7х20 м.*

Размер временной пробной площади: *Размер временной пробной площади: 0,251 га.*

1.3 Фактичекая таксационная характеристика насаждения:

Состав: *6ОРГ2Я1Д1Кл* возраст *62 лет* тип леса *СВДЧ*

полнота *0,4* ; бонитет *4* *51* кбм.

возобновление *отсутствует.*

1.4 Номер очага вредных организмов: б/н.

Тип очага вредных организмов: -

Фаза развития очага вредных организмов: -

1.5 Причина ослабления, повреждения насаждения и время:

повреждение (заселено или отработано) стволовыми вредителями (код 300); воздействия сильных ветров прошлых лет, повлекшие наклон более 10°, изгиб или вывал деревьев (код 821); гнили стволовые (код 350); воздействия шквалистых и ураганных ветров прошлых лет, повлекшие слом стволов деревьев (код 822). Время повреждения: 2020-2023 гг. Состояние насаждения: погибшее, Средневзвешенная категория состояния насаждения: 4,8.

1.6 Назначенные мероприятия: УНД.

Исполнитель работ по проведению лесопатологического обследования:

Фамилия, имя

и отчество (при наличии) *Исмаилов А.И.* Подпись

Дата составления документа: *20.10.2026 года.*

ВЕДОМОСТЬ ПЕРЕЧЕТА ДЕРЕВЬЕВ

Итоговая ведомость по насаждению. СКС насаждения: 4,8.

Ступени толщины см	Количество деревьев по категориям санитарного состояния деревьев, шт.													Всего	
	1	2		3		4		5 (а,б,в)			5 (г,д,е)			шт./ куб.м.	в т.ч. подлежит рубке, %
	Н	Н	З	Н	З	Н	З	Н	З	О	Н	З	О		
1	**2**	**3**	**4**	**5**	**6**	**7**	**8**	**9**	**10**	**11**	**12**	**13**	**14**	**15**	**16**
12											2	2		4/ 0,3	8,3
16					1		2				4	7		14/ 2,14	22,9
20					1		2				5	9		17/ 4,53	29,1
24					1		1				2	6		10/ 3,96	16,7
28											1	2		3/ 1,86	6,3
-														0/ 0	
-														0/ 0	
-														0/ 0	
-														0/ 0	
-														0/ 0	
итого, шт					3		5				14	26		48	83,3
итого, куб.м.					0,7		1,2				4,0	7,0		12,9	85,3
итого, куб,%					5,4		9,3				31	54,3		100	85,3

Условные обозначения:

Н - не заселено (не поражено, не повреждено), З - заселено стволовыми вредителями (поражено болезнями, повреждено огнем), О - отработано вредителями.

Порода1: ОРГ. СКС породы: 4,94.

Ступени толщины см	Количество деревьев по категориям санитарного состояния деревьев, шт.													Всего	
	1	2		3		4		5 (а,б,в)			5 (г,д,е)			шт./ куб.м.	в т.ч. подлежит рубке, %
	Н	Н	З	Н	З	Н	З	Н	З	О	Н	З	О		
1	**2**	**3**	**4**	**5**	**6**	**7**	**8**	**9**	**10**	**11**	**12**	**13**	**14**	**15**	**16**
12											2	1		3/ 0,24	11,1
16							1				4	3		8/ 1,36	25,9
20							1				5	4		10/ 3	33,4
24											2	2		4/ 1,88	14,8
28											1	1		2/ 1,36	7,4
-														0/ 0	
-														0/ 0	
-														0/ 0	
-														0/ 0	
-														0/ 0	
итого, шт							2				14	11		27	92,6
итого, куб.м.							0,5				4,0	3,4		7,9	93,7
итого, куб,%							6,3				50,6	43,1		100	93,7

Причины назначения в рубку деревьев категорий состояния:

1

2

3

4

Порода2: Я. СКС породы: 4,16.

Ступени толщины см	Количество деревьев по категориям состояния, шт.													Всего	
	1	2		3		4		5 (а,б,в)			5 (г,д,е)			шт./ куб.м.	в т.ч. подлежит рубке, %
	Н	Н	З	Н	З	Н	З	Н	З	О	Н	З	О		
1	**2**	**4**	**5**	**6**	**7**	**8**	**9**	**12**	**13**	**14**	**15**	**16**	**17**	**18**	**19**
16					1		1					2		4/ 0,52	18,1
20					1		1					2		4/ 0,88	18,2
24					1		1					1		3/ 1,05	9,1
-														0/ 0	
-														0/ 0	
-														0/ 0	
-														0/ 0	
-														0/ 0	
-														0/ 0	
-														0/ 0	
итого, шт					3		3					5		11	45,4
итого, куб.м.					0,7		0,7					1,1		2,5	44,0
итого, куб,%					28		28					44		100	44

Причины назначения в рубку деревьев категорий состояния:

1

2

3

4

Порода3: Д. СКС породы: 5.

Ступени толщины см	Количество деревьев по категориям состояния, шт.													Всего	
	1	2		3		4		5 (а,б,в)			5 (г,д,е)			шт./ куб.м.	в т.ч. подлежит рубке, %
	Н	Н	З	Н	З	Н	З	Н	З	О	Н	З	О		
1	**2**	**4**	**5**	**6**	**7**	**8**	**9**	**12**	**13**	**14**	**15**	**16**	**17**	**18**	**19**
20												1		1/ 0,21	25
24												2		2/ 0,68	50
28												1		1/ 0,5	25
-														0/ 0	
-														0/ 0	
-														0/ 0	
-														0/ 0	
-														0/ 0	
-														0/ 0	
-														0/ 0	
итого, шт												4		4	100
итого, куб.м.												1,4		1,4	100,0
итого, куб,%												100		100	100,0

Причины назначения в рубку деревьев категорий состояния:

1
2
3
4

Порода4: Кл. СКС породы: 5.

Ступени толщины см	Количество деревьев по категориям состояния, шт.													Всего	
	1	2		3		4		5 (а,б,в)			5 (г,д,е)			шт./ куб.м.	в т.ч. подлежит рубке, %
	Н	Н	З	Н	З	Н	З	Н	З	О	Н	З	О		
1	**2**	**4**	**5**	**6**	**7**	**8**	**9**	**12**	**13**	**14**	**15**	**16**	**17**	**18**	**19**
12												1		1/ 0,06	16,7
16												2		2/ 0,26	33,3
20												2		2/ 0,44	33,3
24												1		1/ 0,35	16,7
-														0/ 0	
-														0/ 0	
-														0/ 0	
-														0/ 0	
-														0/ 0	
-														0/ 0	
итого, шт												6		6	100
итого, куб.м.												1,1		1,1	100,0
итого, куб,%												100		100	100

Причины назначения в рубку деревьев категорий состояния:

1
2
3
4

Приложение 3
к акту лесопатологического обследования № И-13-24-УНД-Хасавюртовское

Абрис участка леса

Масштаб 1:10000

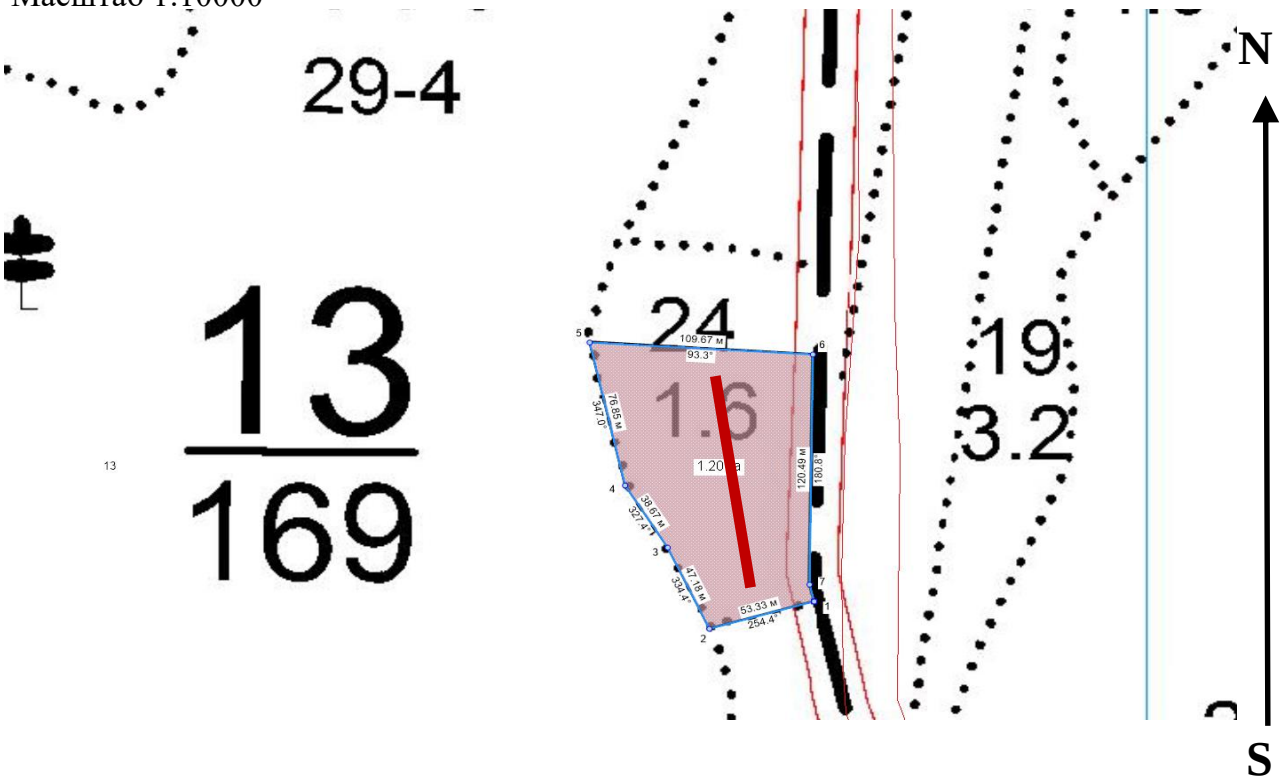

Условные обозначения:		граница мероприятия		ленты перечета		УНД

№ квартала	№ выдела	№ ЛП выдела	Размеры ленты (круговой площадки) перечета					Координаты начала, конца и поворотных точек лент перечета (центров круговых площадок перечета)	
			№ ленты	Длина, м	Ширина, м	Радиус, м	Площадь, га		
13	*24*	*1*	*1*	*125,7*	*20*	-	*0,25*	*43,29208*	*46,59728*
								43,29318	*46,59693*

Пространственное размещение лесопатологических выделов

(включается в настоящий Акт при выделении лесопатологических выделов, для указания пространственного расположения поврежденных и погибших насаждений)

Номера точек	Координаты		Длина, м
1->2	43,29202°	46,59767°	52,7
2->3	43,2919°	46,59704°	47,2
3->4	43,29228°	46,59678°	38,1
4->5	43,29257°	46,59653°	77,7
5->6	43,29325°	46,59631°	109,5
6->7	43,29319°	46,59766°	121,2
7->1	43,2921°	46,59764°	9,2

Исполнитель работ по проведению лесопатологического обследования:
Фамилия, имя
и отчество (при наличии) *Исмаилов А.И.* Подпись _____

Дата составления документа: *20.10.2026 года.*

Приложение 4

к акту лесопатологического обследования № И-13-24-УНД-Хасавюртовское





Приложение 4

к акту лесопатологического обследования № И-13-24-УНД-Хасавюртовское



```
-------------------------------------------------------------------------------------------------------------------------------
: N :Пло- :Состав.Подрост,по:Я:Вы-:Эле-:Воз:Вы-:Ди:Кл:Гр:Бо: Тип  :Полн:Запас сырораст. :Кл: Запас на выделе, дес.М3 :            :
:вы-:щадь,:длесок покров,поч: :со-:мент:   :   :  :ас:уп:  :      :ота : леса, дес. М3  :ас:-------------------------:            :
:де-:     :ва,рельеф,особенн:Р:та :    :ра :со-:ам:с :па:ни: леса :    :----------------:с :су- :ре- :еди-:захламлен.:Хозяйственные:
:ла : га  :ости выдела.Отмет: :   :ле- :   :   :  :  :  :  :      :Сумм: на :общий:в т.ч:  :хо- :    :нич-:----------:            :
:   :     :ка о порослевом  :У:я- :са  :ст :та :ет:во:во:те:      :а пл:    :     : по  :то:стоя:дин :ных :     :    :мероприятия  :
:   :     :происх.Наимен.кат: :ру-:    :   :   :  :зр:зр:  : ТЛУ  :оща-: 1  :  на :сос- :ва:    :    :    :общий:лик-:            :
:   :     :ег.незалес.земель:С:са-:    :   :   :р :ас:ас:т :      :дей :    :     :тав- :рн:(ста:    :де- :     :    :            :
:   :     :Хар.лесных культур :   :    :   :   :  :та:та:  :      :сече: га :выдел:ляю- :ос: ро-:    :ревь:     :вида:            :
:   :     :Кадастров.оценка : :   :    :   :   :  :  :  :  :      :ний :    :     :щим  :ти: го):    :ев  :     :    :            :
-------------------------------------------------------------------------------------------------------------------------------
: 1 :  2  :         3       :4: 5 :  6 : 7 : 8 : 9:10:11:12:  13  : 14 : 15 :  16 : 17  :18: 19 : 20 : 21 : 22  : 23 :     24      :
-------------------------------------------------------------------------------------------------------------------------------
```

культуры-89 г.,ВСПАШ.БОРОЗД.,ПОСАДКА РУЧНАЯ,размещение 3,0*1,0 м,3300 шт/га,состояние ПОГИБШИЕ,ЗАСУХА

рекреационная характеристика: тип ландшафта ОТКРЫТЫЙ-БЕЗ ДЕР.,класс эстетич. оценки-1,рекреационная оценка-ВЫСОКАЯ

```
 18  29,0 6ДЧП3ЯО1КЛП+БР+ГШ 1  18 ДЧП   90  18 28  9  4 4   СВДЧ   ,6    14   406   243 3
                                   ЯО        19 24           Д2                      122 3
                                   КЛП       17 22                                    41 3
```

подрост: 7ЯО3КЛП (10) 2,5 м, 3,0 тыс.шт/га

подлесок: БЯР КЗЛ БРК ГУСТОЙ

повреждение ФИТОВРЕДИТЕЛИ,ДУБ ЧЕРЕШ.Н/С,СЛАБАЯ,СТВОЛОВАЯ ГНИЛЬ

рекреационная характеристика: тип ландшафта ЗАКРЫТ.ВЕРТИК.СОМ,класс эстетич. оценки-2,рекреационная оценка-СРЕДНЯЯ,

класс устойчивости-1,проходимость-ПЛОХАЯ,просматриваемость-ПЛОХАЯ

селекционная оценка: НОРМАЛЬНЫЕ

```
 19   3,9 лесные культуры
          7ОРГ1ДЧН1БР1ЯО    1   6 ОРГ   22   6 10  2  1 3   СВДЧ   ,6     4    14    10
                                   ДЧН                       Д2                        2
                                   БР                                                  1
                                   ЯО                                                  1
```

подлесок: ЛЩ СВД БЯР ГУСТОЙ

культуры-85 г.,ПЛОЩАД.РУЧН.,ПОСАДКА РУЧНАЯ,100 шт/га,состояние УДОВЛЕТВОРИТЕЛЬНЫЕ

рекреационная характеристика: тип ландшафта ЗАКРЫТ.ВЕРТИК.СОМ,класс эстетич. оценки-2,рекреационная оценка-СРЕДНЯЯ,

класс устойчивости-1,проходимость-ПЛОХАЯ,просматриваемость-ПЛОХАЯ

20 1,5 лесные культуры

10А 1 6 А 21 6 10 3 2 3 СВДЧ ,6 2 3 3

Д2

культуры-86 г.,ВСПАШ.БОРОЗД.,ПОСАДКА РУЧНАЯ,размещение 3,0*1,0 м,3300 шт/га,состояние УДОВЛЕТВОРИТЕЛЬНЫЕ

рекреационная характеристика: тип ландшафта ЗАКРЫТ.ГОРИЗН.СОМ,класс эстетич. оценки-2,рекреационная оценка-СРЕДНЯЯ,

класс устойчивости-1,проходимость-СРЕДНЯЯ,просматриваемость-СРЕДНЯЯ

21 ,7 4ДЧП4ЯО2КЛП+ГШ+БР 1 14 ДЧП 40 14 18 4 2 3 СВДЧ ,8 13 9 4 3 ПРОРЕЖИВАНИЕ

ЯО 14 16 Д2 3 3 10%

КЛП 13 16 2 3

подрост: 7ЯО3КЛП (10) 2,0 м, 2,0 тыс.шт/га

подлесок: ЛЩ БРК СВД СР.ГУСТ

рекреационная характеристика: тип ландшафта ЗАКРЫТ.ВЕРТИК.СОМ,класс эстетич. оценки-2,рекреационная оценка-СРЕДНЯЯ,

класс устойчивости-1,проходимость-СРЕДНЯЯ,просматриваемость-ПЛОХАЯ

22 3,5 СЕНОКОС

СУХОДОЛЬНЫЙ,ХОРОШЕГО КАЧЕСТВА,ЧИСТЫЙ ,урожайность 10,0 т/га,СЛУЖЕБ.НАДЕЛ ЛЕСНОЙ ОХР.

культуры-85 г.,ВСПАШ.БОРОЗД.,ПОСАДКА РУЧНАЯ,размещение 3,0*1,0 м,3300 шт/га,состояние ПОГИБШИЕ,ЗАСУХА

рекреационная характеристика: тип ландшафта ОТКРЫТЫЙ-БЕЗ ДЕР.,класс эстетич. оценки-1,рекреационная оценка-ВЫСОКАЯ

23 1,4 6ЯО3КЛП1БР 1 2 ЯО 5 2 4 1 1 3 ВЛДЧ ,5 1 1 1 1 ВЫБ.САНР.1 ОЧ

КЛП Д3

БР

единичные деревья

10ЯО ЯО 50 14 16 2 3

подлесок: ЛЩ БЯР РЕДКИЙ

рекреационная характеристика: тип ландшафта П/ОТКРЫТ РАВН.РАЗ,класс эстетич. оценки-2,рекреационная оценка-СРЕДНЯЯ,

класс устойчивости-2,проходимость-СРЕДНЯЯ,просматриваемость-СРЕДНЯЯ

24 1,6 лесные культуры

7ОРГ1ДЧН1ЯО1КЛП 1 10 ОРГ 41 10 18 3 2 4 СВДЧ ,6 5 8 5

ДЧН Д2 1

ЯО 1

КЛП 1

подлесок: ЛЩ БЯР СВД СР.ГУСТ

культуры-66 г.,ПЛОЩАД.РУЧН.,ПОСАДКА РУЧНАЯ,100 шт/га,состояние УДОВЛЕТВОРИТЕЛЬНЫЕ

рекреационная характеристика: тип ландшафта ЗАКРЫТ.ВЕРТИК.СОМ,класс эстетич. оценки-2,рекреационная оценка-СРЕДНЯЯ,